SECOLink

Behatolás Jelzõ Rendszer

BP1 Vezeték Nélküli Érzékelõ

Telepítõi Kézikönyv

A vezeték nélküli érzékelõk kézikönyve mellett mindig használja a SECOLINK behatolás jelzõ rendszer telepítõi és programozói kézikönyvét.

SECOLINK Vezeték Nélküli Érzékelõk			
Típus	Passzív Infra Érzékelõ (PIR Érzékelõ)	Hõmérséklet Érzékelõ	Kompatibilitás
BP1	+	+	EXT116S, P16, P32, P64

Specifications					
Méretek H x SZ x M	Mûködési Hõmérséklet	Mûködési Páratartalom	Mûködési Frekvencia	Tápellátás	Elem Élettartam
75 x 27 x 23,6 mm	-10°C - +55°C	0% - 70%	868 MHz	Lítium Elem 3,6V 1/2AA	> 2 év

Telepítés

1

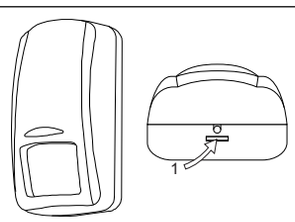

A ház fedelét vegye az aljáról, ehhez óvatosan nyomja meg az (1) jelzésû mûanyag részt.

2

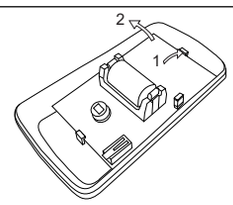

Ezután óvatosan nyomja hátra az elektronikát tartó felsõ fület (1), és vegye ki az elektronikát (2) a helyérõl.

3

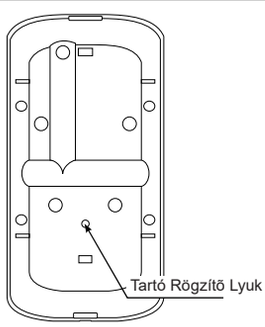

Az érzékelõ sarokba, falra egyaránt szerelhetõ, azonban a tartó használata a jobb látószög érdekében minden esetben ajánlott.

4

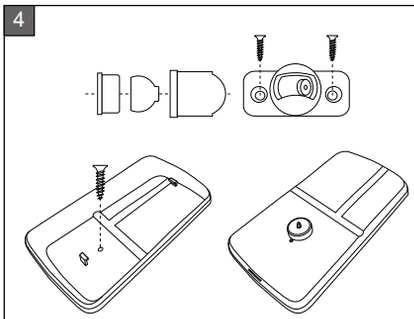

Az ábrának megfelelõen rögzítse az tartót az érzékelõ hátoldalához. Egy csavart csavarozzon belülrõl az érzékelõ hátoldalába, és ehhez rögzítse a tartót.

5

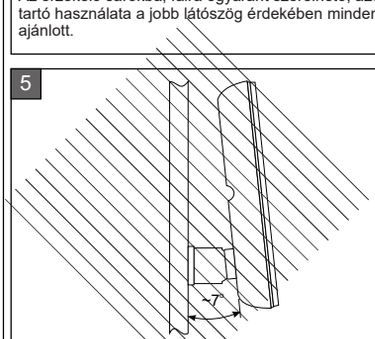

Rögzítse a tartó egyik felét a falhoz, az ábrának megfelelõen állítsa be az érzékelõ látószögét, majd rögzítse a tartó másik felét is a falhoz. Figyeljen rá, hogy az érzékelõ az ábrán látható pozícióban álljon.

6

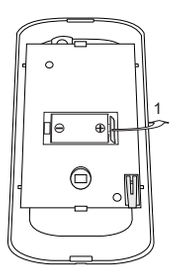

Helyezze vissza az elektronikát az érzékelõbe. Vegye ki az elemnél látható szigetelõ csíkot (1), és kövesse a leírás jobb oldalán látható feltanítás lépéseit.

7

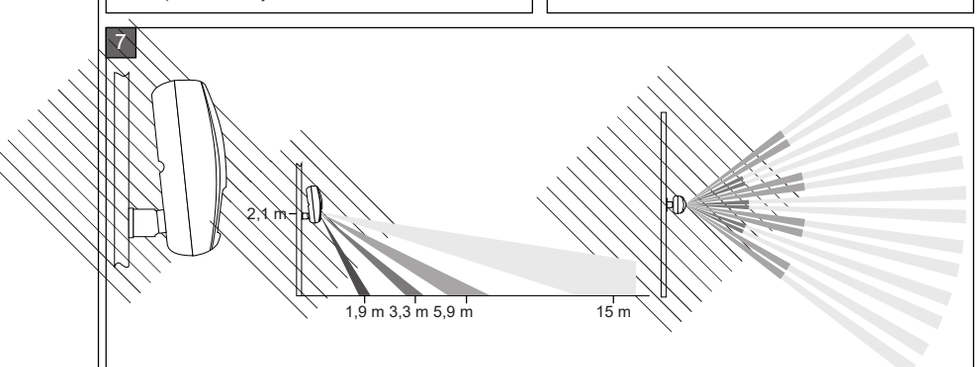

Figyeljen rá, hogy az érzékelõ az ábrán látható pozícióban álljon.

Elem Csere

Óvatosan vegye le az érzékelõ fedelet. Vegye ki a régi elemet, és polaritásnak megfelelõen helyezze be az új elemet. A használt elemet a helyi elõírásoknak megfelelõen kezelje. Figyelem! Az érzékelõ fedél levételekor szabotázs üzenet kerül küldésre a rádió vevõnek, ami riasztást aktiválhat.

A riasztó rendszer nem használt elemeit ne dobja a kommunális hulladékba, hanem a helyi elõírásoknak megfelelõen kezelje azokat. A termék felhasználást az EU-ban a 2002/96/EC Európai Direktíva szabályozza.

Feltanítás

Szerviz Mód
11 Rendszer Beállítás
•••

Rendszer Beállítás
•••
33 Zóna

Z01 Ajtó
11 Név — Név
•••

A zónát ésszerûen ajánlott elnevezni. Az itt megadott név kerül kijelzésre a kezelõn, és ez a név kerül küldésre SMS-ben.

Z01 Név
•••
33 Hurok Típus — NO/DEOL

A zóna aktiválásához válassza az NO/DEOL vagy NC Rezgés hurok típusokat.

Z01 Ajtó
•••
33 Cím — 06_1

Adja meg a zóna címét (MC_Z). Az MC jelenti a rádió vevõ modul címét, Z jelenti a zóna sorszámát a rádió vevõ modulon.
Megj.: A hurok típus a beállított vezeték nélküli zóna sorszámának megfelelõen automatikusan változhat (NO/DEOL MC_1 – MC_8 között, NC Rezgés MC_9 – MC_16 között).

Z01 Név
•••
44 V/N Érzékelõ — 181

Adja meg a feltanítani kívánt érzékelõ típusának megfelelõ programozási számot, majd nyomja meg az [ENT] gombot a feltanítás folytatásához.

Programozási Számok:
180 - Hõmérséklet Érzékelõ;
181 - PIR Érzékelõ.

Vá r.
V/N Érz.

Ezután 30 másodperc van arra, hogy az érzékelõ tamper kapcsolóját kétszer aktiválja.

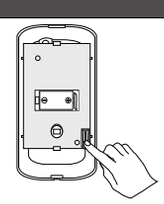

B e fe j ez ve

Az érzékelõ sikeresen regisztrálva.

Z01 Név
•••
77 Felügyeleti Ablak — 2h

Az érzékelõ 1 óránként küld felügyeleti teszt üzenetet a rádió vevõnek. Felügyeleti idõnek minimum 2 órát állítson be a zóna beállításokban.

Megj.: Ha az összes vezeték nélküli érzékelõ t törölni szeretné a memóriából, használja a 254-es programozási számot. Az adott vezeték nélküli érzékelõ törléséhez használja a 255-ös programozási számot.

Vezeték Nélküli Érzékelõ Mûködés Tesztelés

Normál esetben a PIR érzékelõ csak 4 perc nyugalmi állapot után jelez újra:

A PIR érzékelõ mûködésének teszteléséhez aktiválnia kell a kezelõn a zóna tesztelést: • [Teszt] [Zóna Teszt] . Az érzékelõ a 4 perc nyugalmi állapot letelte után teszt módba lép, és a zóna teszt végéig csak 10 másodperc nyugalmi állapot szükséges a jelzések között (lásd a képen).